FADINI
el abre verjas

A·D·S AUTOMATIC DOOR SPECIALIST

Puertas & Portones Automaticos S.A. de C.V.

¡Nuestra pasión es la Solución!....

»BOLARDO PILONA HIDRAULICO MARCA FADINI MOD.TALOS M50.

TALOS M50

Bolardo de seguridad con columna totalmente retráctil certificado y probado de acuerdo con las normativas:

- ASTM F2656-15 C750 (ex K12)
- PAS 68:2013 V/7500 (N3)/80
- IWA 14-1:2013 V/7200 [N3C]/80

MANUAL DE INSTALACION

Descargar en PDF
Versión Digital.

(229) 461-7028
portonesautomaticos@adsver.com.mx
portonesautomaticos@prodigy.net.mx

RESIDENCIAL COMERCIAL INDUSTRIAL

MEMBER IDA International Door Association

V06.23

» BOLARDO PILONA HIDRAULICO MARCA FADINI MOD.TALOS M50.

INSTRUCCIONES GENERALES PARA LA SEGURIDAD DE LAS PERSONAS

GRACIAS

Gracias por comprar un producto Fadini.
Lea con atención todas las instrucciones antes de utilizar este aparato. Estas instrucciones contienen información importante que le permirá dar un buen uso a suo aparato y garantizar una instalación, uso y mantenimiento de forma segura y adecuada. Conserve el manual en un lugar de fácil acceso para consultarlo en cualquier momento y garantizar el uso seguro y adecuado del aparato.

INTRODUCCIÓN

Esta automatización se ha diseñado para su uso exclusivo como se especifica en esta instrucción, con accesorios de seguridad y mínimos de información requerida y con dispositivos Fadini. □ Cualquier otro uso no indicado expresamente en este manual podría causar interrupciones o daños a la propiedad y las personas.
□ Meccanica Fadini snc no se hace responsable de los daños causados por uso inapropiado y, salvo disposición en este folleto; no se hace responsable por el mal funcionamiento causado por el uso de materiales y/o accesorios no recomendados por la propia empresa. □ El fabricante se reserva el derecho de hacer cambios a sus productos sin previo aviso. □ No se permite cualquier cosa que no se menciona específicamente en este manual de instrucciones.

ANTES DE LA INSTALACIÓN

Antes de cualquier trabajo para evaluar la idoneidad de la entrada a ser automatizado, así como su estado y estructura. □ Asegúrese de que no hay situaciones de impacto, aplastamiento, cizallado, arrastre, corte, enganche y elevación, que pueda afectar a la seguridad de las personas. □ No instale el producto cerca de fuentes de calor y evite el contacto con sustancias inflamables. □ Mantener fuera del alcance de los niños todos los dispositivos (transmisores, lectores de proximidad, interruptores, etc.) capaz de iniciar la automatización. □ El tránsito en el paso debe hacerse sólo con la puerta se detuvo. □ No permita que los niños y/o adultos que se estacionaron cerca de la planta con el movimiento de la automatización. □ A fin de garantizar un nivel adecuado de seguridad del sistema es necesario el uso de fotocélulas, bandas sensibles, bucles magnéticos y sensores de ocupación para asegurar toda la zona afectada para el movimiento de la puerta. □ Use tiras de señales de color amarillo-negro o apropiadas para identificar los puntos peligrosos de la instalación. □ Siempre desconecte el suministro de energía al sistema si está realizando el mantenimiento y/o limpieza. □ Si eliminado, no corte los cables eléctricos, pero sacarlos de la caja de bornes aflojando los tornillos de apriete dentro de la caja de conexiones.

INSTALACIÓN

Toda la instalación debe ser realizada por personal cualificado, de acuerdo con la Directiva 2006/42/CE y, en particular, las normas EN 12445 y EN 12453. □ Comprobar si, antes de la instalación, una línea eléctrica de 230 V - 50 Hz magnetotérmica diferencial de los cuerpos uso de prueba 0,03 A. □ adecuados para la realización de pruebas para la detección de la presencia, en las inmediaciones o interpuestas, a los dispositivos de seguridad tales como fotocélulas, bandas sensibles, etc.
□ Realizar un análisis de riesgos cuidado, el uso de herramientas especiales para detectar impacto y aplastamiento del borde de ataque de la apertura y cierre, como se especifica en la norma EN 12445. □ Identificar la mejor solución para eliminar o reducir estos riesgos. □ En el caso en el que la puerta para automatizar estaba equipada con una entrada de peatones, es apropiado para preparar el sistema de tal manera para prohibir el funcionamiento del motor cuando se utiliza la entrada de peatones. □ Proporcionar información sobre la presencia del implante hecho con la aplicación de placas de señalización con marcado CE en la puerta. □ Se requiere que el instalador para informar y educar al usuario final sobre el uso adecuado del sistema; se emite una documentación firmada definido expediente técnico, que incluye: componentes del esquema y del sistema, análisis de riesgos, la verificación de los dispositivos de seguridad, la verificación de las fuerzas de impacto y notificación de los riesgos residuales.

INDICACIONES PARA EL USUARIO FINAL

Se requiere que el usuario final para leer y recibir información sólo sobre el funcionamiento del sistema y se convierte en responsable de la correcta utilización. □ Debe entrar en un contrato de mantenimiento ordinario y extraordinario (de guardia) con el instalador / mantenedor. □ Cualquier reparación debe ser realizada únicamente por personal cualificado. □ Siempre mantenga este manual de instrucciones.

ADVERTENCIAS PARA EL BUEN FUNCIONAMIENTO DEL SISTEMA

Para garantizar un rendimiento óptimo del sistema en el tiempo y de acuerdo con las normas de seguridad, debe realizar un mantenimiento adecuado y un seguimiento adecuado de la instalación completa para la automatización, para el equipo electrónico instalado y también para el cableado realizado. □ Toda la instalación debe ser realizada por personal técnico cualificado, rellenando los datos del registro de documentos y de pruebas y mantenimiento se muestra en las normas de seguridad manual (pedirlas o descargado desde www.fadini.net/supporto/downloads). □ Para la automatización, se recomienda un control de mantenimiento al menos cada 6 meses, mientras que para los equipos electrónicos y sistemas de seguridad de un mantenimiento mensual. □ Meccanica Fadini snc no es responsable por el incumplimiento de las buenas instalaciones técnicas y/o errores de mantenimiento de la planta.

ELIMINACIÓN DE MATERIALES

Los materiales de embalaje como cartón, nylon, poliestireno, etc. podrán ser eliminados al hacer la colección (a instancias de las regulaciones en vigor relativas a la instalación de eliminación de residuos). Artículos eléctricos, electrónicos y baterías pueden contener contaminantes: quitar y confiar a estos componentes a las empresas que se especializan en la recuperación de residuos, tal como se especifica en la Directiva 2012/19/UE. Prohibido arrojar materiales de desecho nocivos para el medio ambiente.

» BOLARDO PILONA HIDRAULICO MARCA FADINI MOD.TALOS M50.

GENERALIDADES

Bolardo de seguridad con columna totalmente retráctil en la superficie de la carretera con unidad de potencia hidráulica in corporada. Uso intensivo. Certificado y probado de acuerdo a las regulaciones:
- ASTM F2656-15 C750
- PAS 68:2013 V/7500 (N3)/80
- IWA 14-1:2013 V/7200 [N3C]/80

El bolardo está diseñado para detener vehículos con un peso de 7.500 kg, lanzado a una velocidad de 80 km/h con una capacidad para absorber al menos 1.872.000 Julios de energía, según lo establecido en las regulaciones ASTM F2656-15, PAS 68:2013 e IWA 14-1:2013.
Está indicado para la protección de áreas sensibles, tales como: bases militares, aeropuertos, embajadas, consulados, bancos, prisiones, etc. y para todas aquellas áreas donde se requiere un alto nivel de seguridad y protección perimetral.

El bolardo se compone de una columna (cilindro) de 1.000 mm de altura sobre el suelo, 275 mm de diámetro, 20 mm de espesor. la columna del bolardo (cuando está elevada) tiene una guia dentro del encofrado de 50 cm (restricción) y está soportada por dos placas de refuerzo, de 15 y 30 mm de grosor.
La columna está en acero S355K2H con tratamiento especial de cataforesis y revestimiento en polvo de poliéster; es visible en todas las condiciones ambientales, equipado con una banda adhesiva retrorreflectante homologada. La cabeza de la columna está terminada con un protector de esquina de goma para proteger el choque accidental de peatones, etc. y numero 12 LED intermitentes de señalización. El encofrado a cementar se galvaniza por inmersión en caliente, mientras que todos los componentes estructurales internos se galvanizan en frio.

Está equipado con dos interruptores de limite magnéticos: uno para una columna elevada y otro para una columna baja. Todas las conexiones eléctricas internas (unidad de potencia hidráulica, final de carrera, leds y cualquier accesorio) ya están hechas en fábrica en una caja de conexiones herméticas con conector de liberación rápida para el cable de alimentación. El grado de protección del conector a la caja de conexiones es IP 66. Disponible bajo pedido también con IP 37 y protección a prueba de explosiones.

La unidad hidráulica consta de dos bombas hidráulicas, cada una impulsada por un motor eléctrico (230 Vac). Grado de protección IP 67. Se colocan en la parte superior del encofrado de cimentación, fuera de la columna, y son de fácil acceso una vez que se ha retirado la placa de cubierta rectangular. Las tuberías de alta presión de 300 bar conectan la unidad de potencia hidráulica y el pistón hidráulico.

ELPRO S50 es una placa de control alimentada por230 Vac, externa en su propio contenedor de plástico de policarbonato.
Para conectar el bolardo al tablero, use un cable multipolar tipo FG 7OR 12x1,5 mm², hasta una distancia máxima de 20 m; más de 20 m use una sección de cables de acuerdo con la regla de instalación correcta.

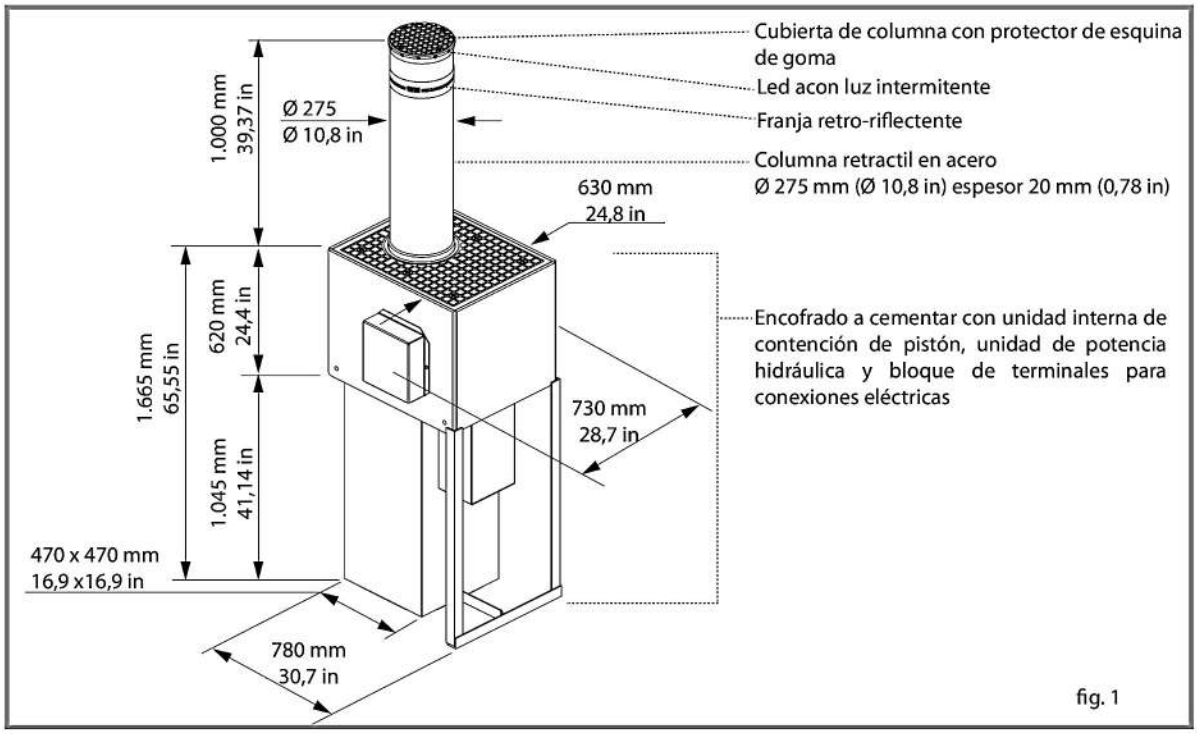

fig. 1

» BOLARDO PILONA HIDRAULICO MARCA FADINI MOD.TALOS M50.

EXCAVACION PARA INSERTAR LA CAJAFORMA DESDE CEMENTAR

Realiza una excavación en el suelo aproximadamente 4x3 m (157,8x118,1 in)y profundo 1,8 m (70,8 in) desde la superficie de la carretera terminada *(A)*, come se muestra en la figura 2.
En la parte inferior, prepara los guijarros para el drenaje de los liquidos de lluvia. Si el drenaje del agua de lluvia en el fondo es dificil, cree un pozo que recolecte el agua y, a través de una bomba sumergida, vacie el fondo de la excavación. Prepare un tubo corrugado Ø 50 mm (Ø 1,9 in), adecuado para el peso de cables eléctricos para el funcionamiento del bolardo.

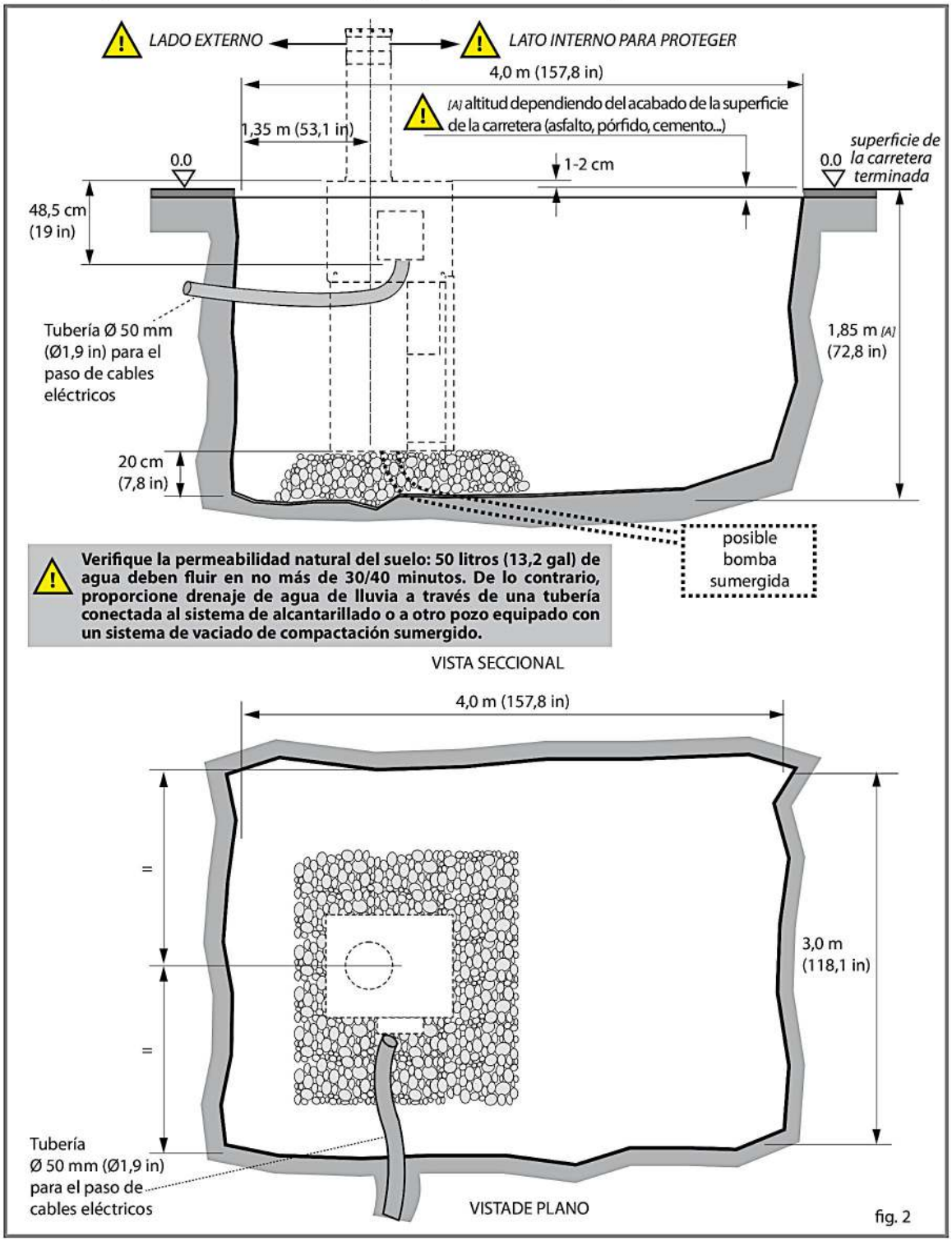

fig. 2

» BOLARDO PILONA HIDRAULICO MARCA FADINI MOD.TALOS M50.

PRUEBA DE FUNCIONAMIENTO EVENTUAL (no es necesario al final de la instatalación).

Talos M50 se prueba en fábrica bajo todas las condiciones de funcionamiento normales, antes de la entrega al cliente.

Sin embargo, para poder realizar algunas maniobras de operación antes de la instalación, es posible acceder a la placa de terminales interna para conexiones eléctricas, quitando la cubierta de nicho: desatornille los dos tornillos laterales de la cubierta y corte la caja de conexiones afuera con su propio conector.

Abra el conector y realice las conexiones eléctricas como se muestra en la Fig. 16 pág. 12.

ATENCION: una vez que la prueba se ha completado, coloque la caja de conexiones dentro y cierre el receso.

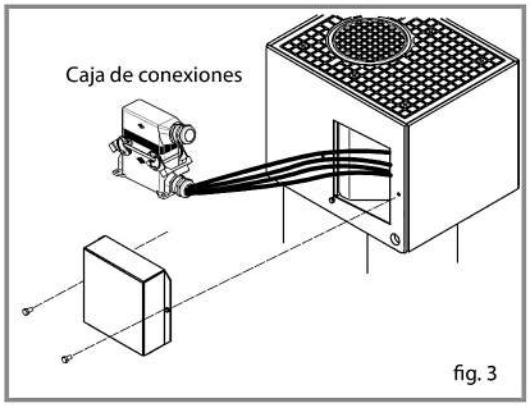

fig. 3

INSERCION DEL BOLARDO EN EL ASIENTO

Desatornille las seis tornillos M12 que fijan la placa de cierre, luego retire la placa con los tornillos M16 suministrados.
Retire cuatro tornillos M18 para insertar los cuatro pernos de ojo para levantar el bolardo.

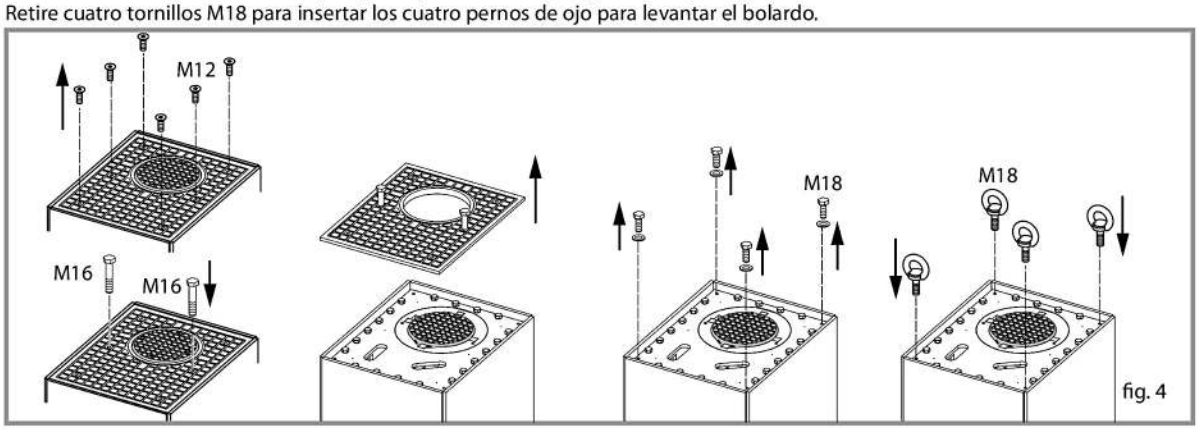

fig. 4

Posicionar el bolardo como se muestra en la figura, nivelarlo con un nivel.

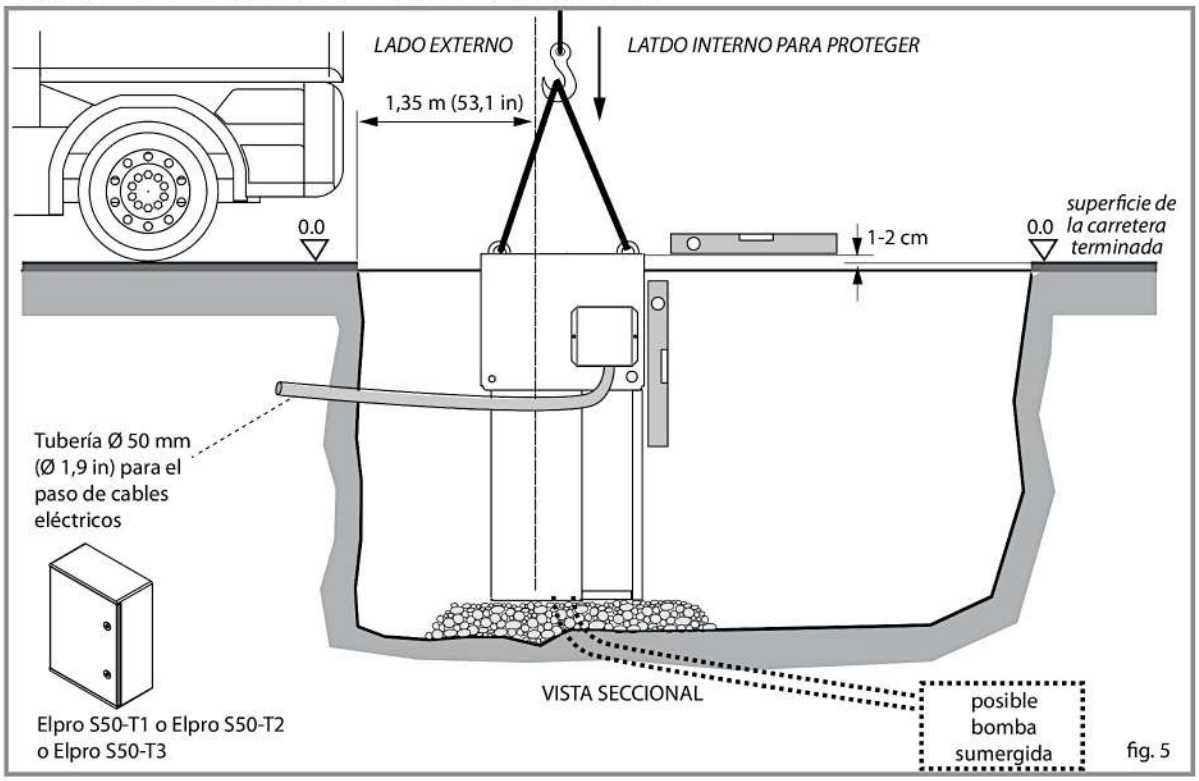

fig. 5

» BOLARDO PILONA HIDRAULICO MARCA FADINI MOD.TALOS M50.

CONSTRUCCION DE LA JAULA DE CEMENTO (no suministrada por el fabricante)

El refuerzo de la base debe constriurse en el sitio.

cuotas en milímetros (tolerancia permitida a ± 0,5 cm - (1,9 in))

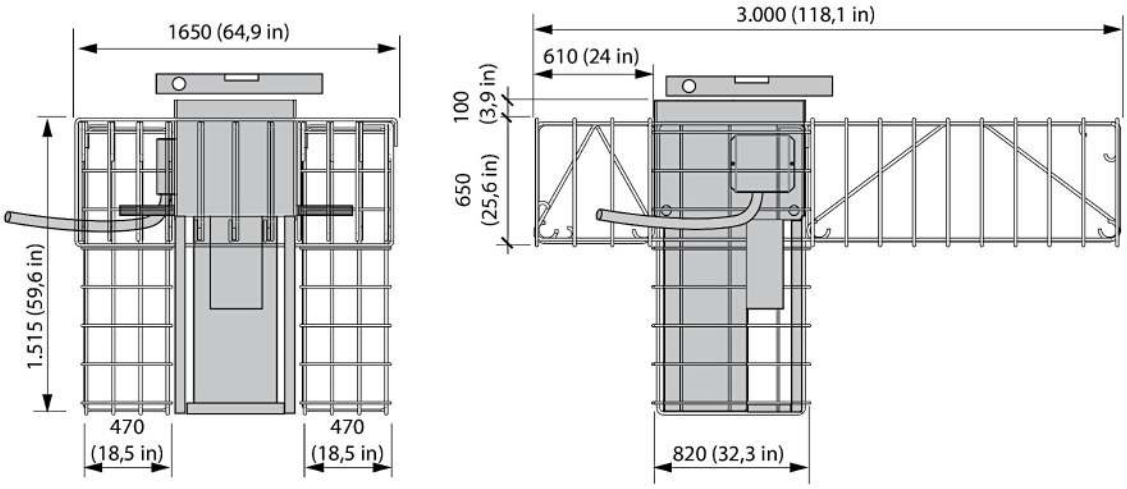

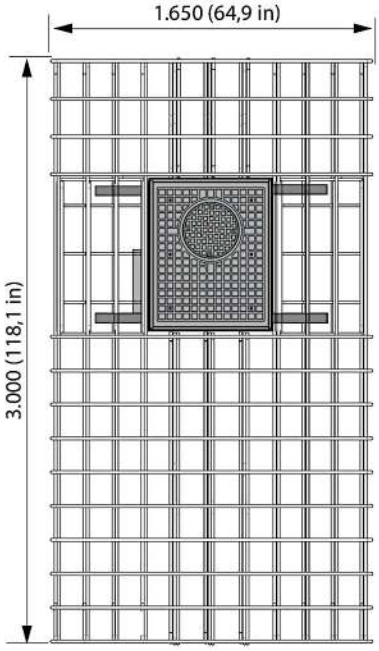

PESO TOTAL armadura de hierro: 350 kg

El bolardo debe colocarse y nivelarse en el suelo antes de verter el hormigên alrededor de la juala de la cimentación

Armadura en hierro en clase B450C (ASTM A615 Grade 60) en barras acanaladas con límite de rendimiento ≥ 450 MPa y límite de ruptura ≥ 540 MPa

fig. 6

» BOLARDO PILONA HIDRAULICO MARCA FADINI MOD.TALOS M50.

- Fije con tornillos las barras antivuelco en los orificios correspondientes en el encofrado.

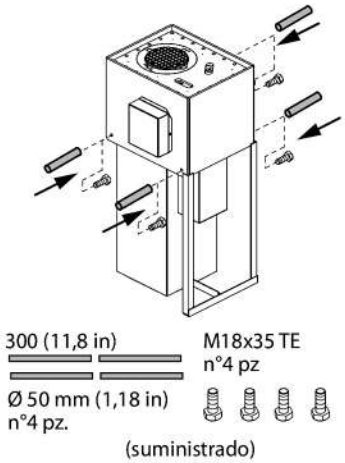

fig. 7

La unión de las jaulas y de toda la armadura de hierro se puede hacer por hilo de hierro o soldadura.

n°2 Jaulas laterales

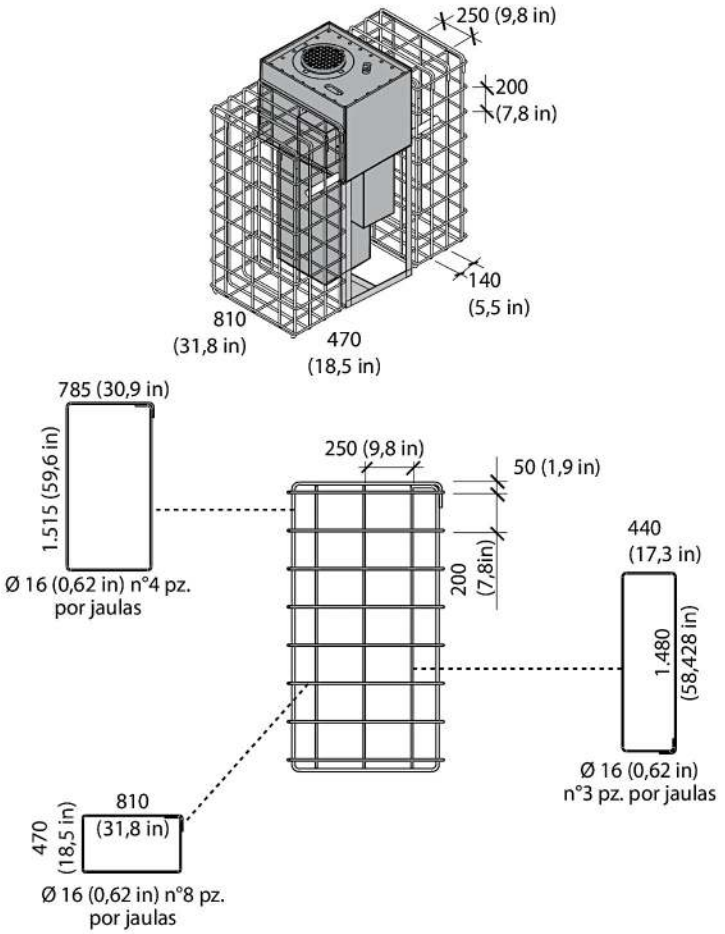

fig. 8

» BOLARDO PILONA HIDRAULICO MARCA FADINI MOD.TALOS M50.

La unión de las jaulas y de toda la armadura de hierro se puede hacer por hilo de hierro o soldadura.

n°8 Anillos longitudinales

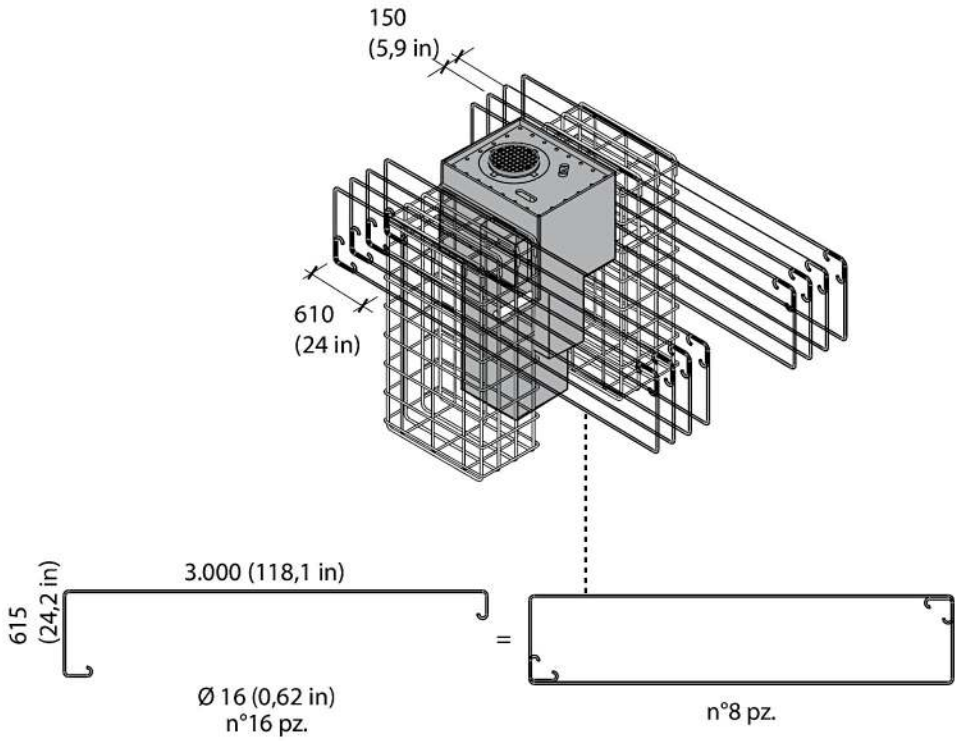

fig. 9

La unión de las jaulas y de toda la armadura de hierro se puede hacer por hilo de hierro o soldadura.

n°14 Anillosi cruzados

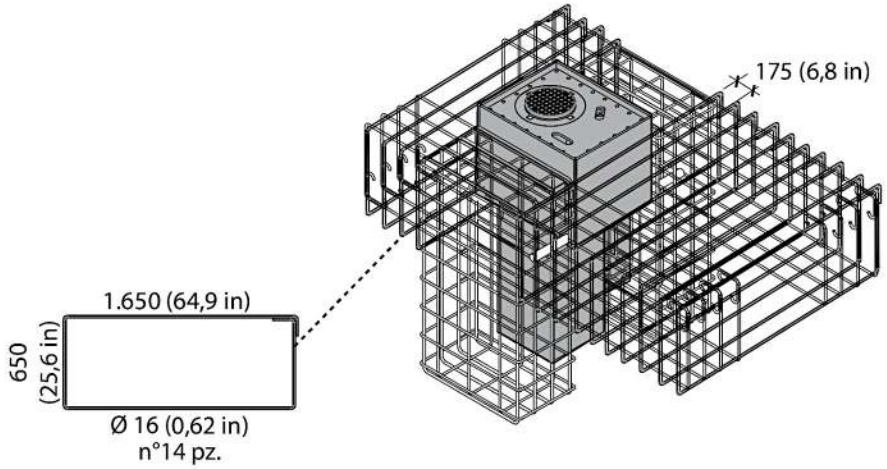

fig. 10

» BOLARDO PILONA HIDRAULICO MARCA FADINI MOD.TALOS M50.

La unión de las jaulas y de toda la armadura de hierro se puede hacer por hilo de hierro o soldadura.

n°3 Refuerzos longitudinales

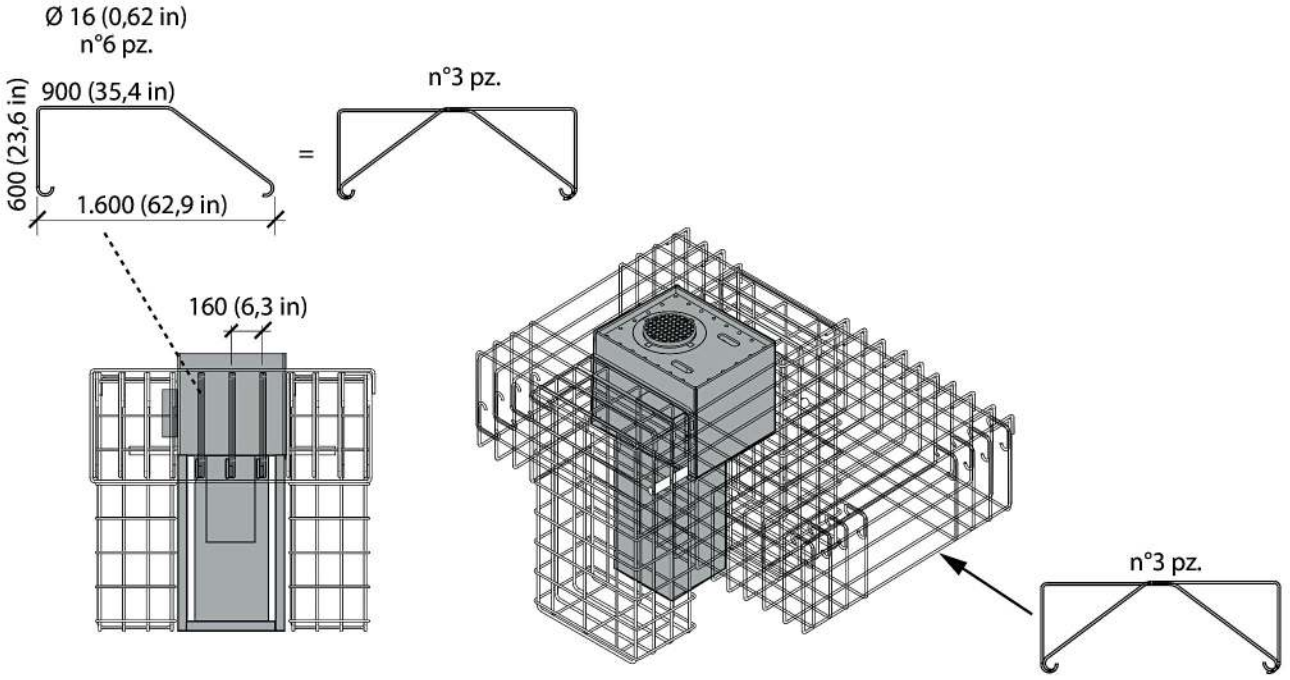

fig. 11

La unión de las jaulas y de toda la armadura de hierro se puede hacer por hilo de hierro o soldadura.

n°3 cierres en la base de los refuerzos longitudinales

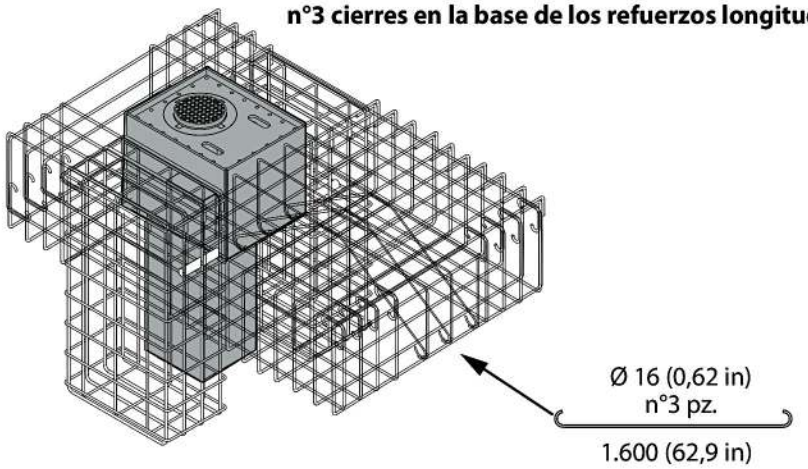

fig. 12

» BOLARDO PILONA HIDRAULICO MARCA FADINI MOD.TALOS M50.

La unión de las jaulas y de toda la armadura de hierro se puede hacer por hilo de hierro o soldadura.

n°3 Refuerzos en el lado externo

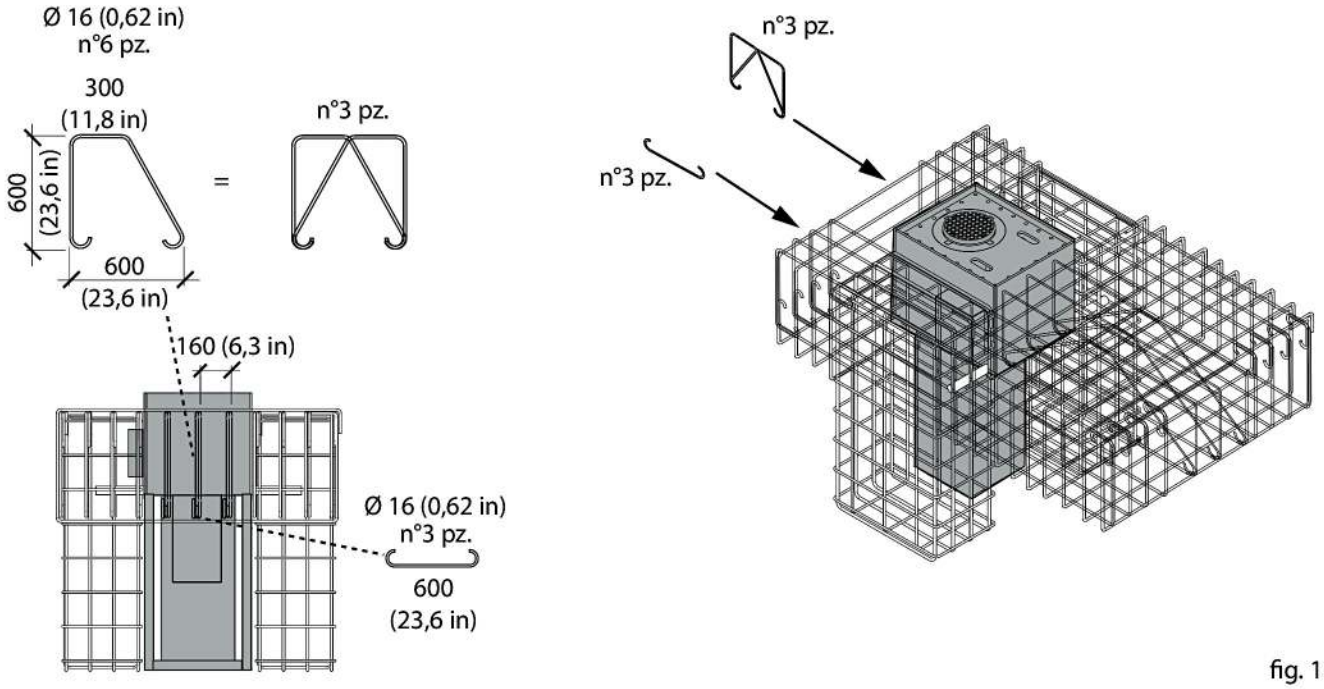

fig. 13

» BOLARDO PILONA HIDRAULICO MARCA FADINI MOD.TALOS M50.

Dimensiones en milímetros (tolerancia permitida. ± 0,5 cm - (1,9 in))

Características concretas:
A - Clase C25/30 con agregado 10-30 y valor Rck ≥ 30 N/mm² segundo UNI EN 12620

Volumen de concreto: 6 m³

Suelo: Índice de compactación del90%, con curva optimal "Proctor" segundo UNI EN 13286-2:2005

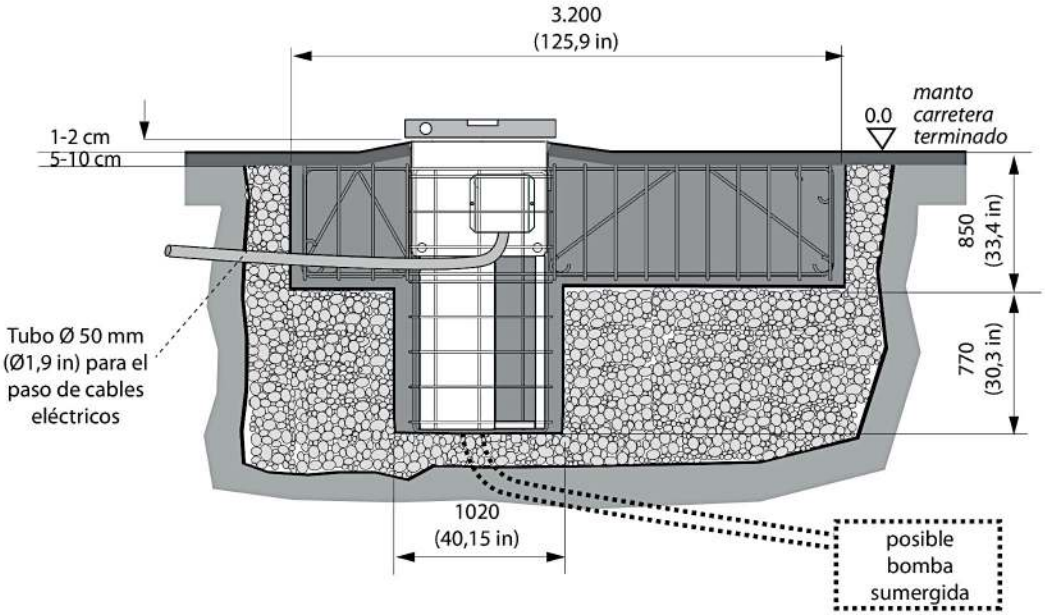

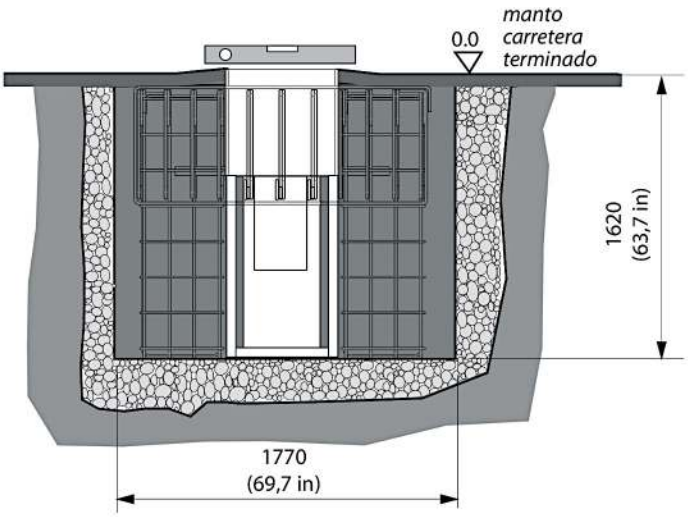

Concreto: deje por lo menos 7 días antes de continuar con la instalación del bolardo.

fig. 14

» BOLARDO PILONA HIDRAULICO MARCA FADINI MOD.TALOS M50.

APERTURA DE LA PLACA DE PROTECCIÓN

Quite todos los tornillos para poder quitar la placa y luego acceder al interior para las conexiones eléctricas.

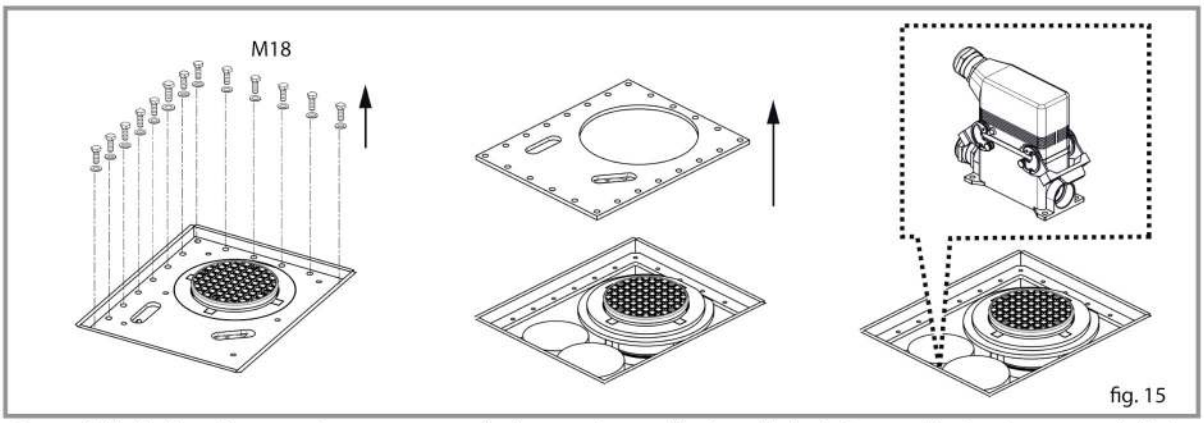

fig. 15

Dentro del bolardo, ya hay una caja estanca con todas las conexiones eléctricas al bolardo (motor eléctrico, interruptor de límite, LED).

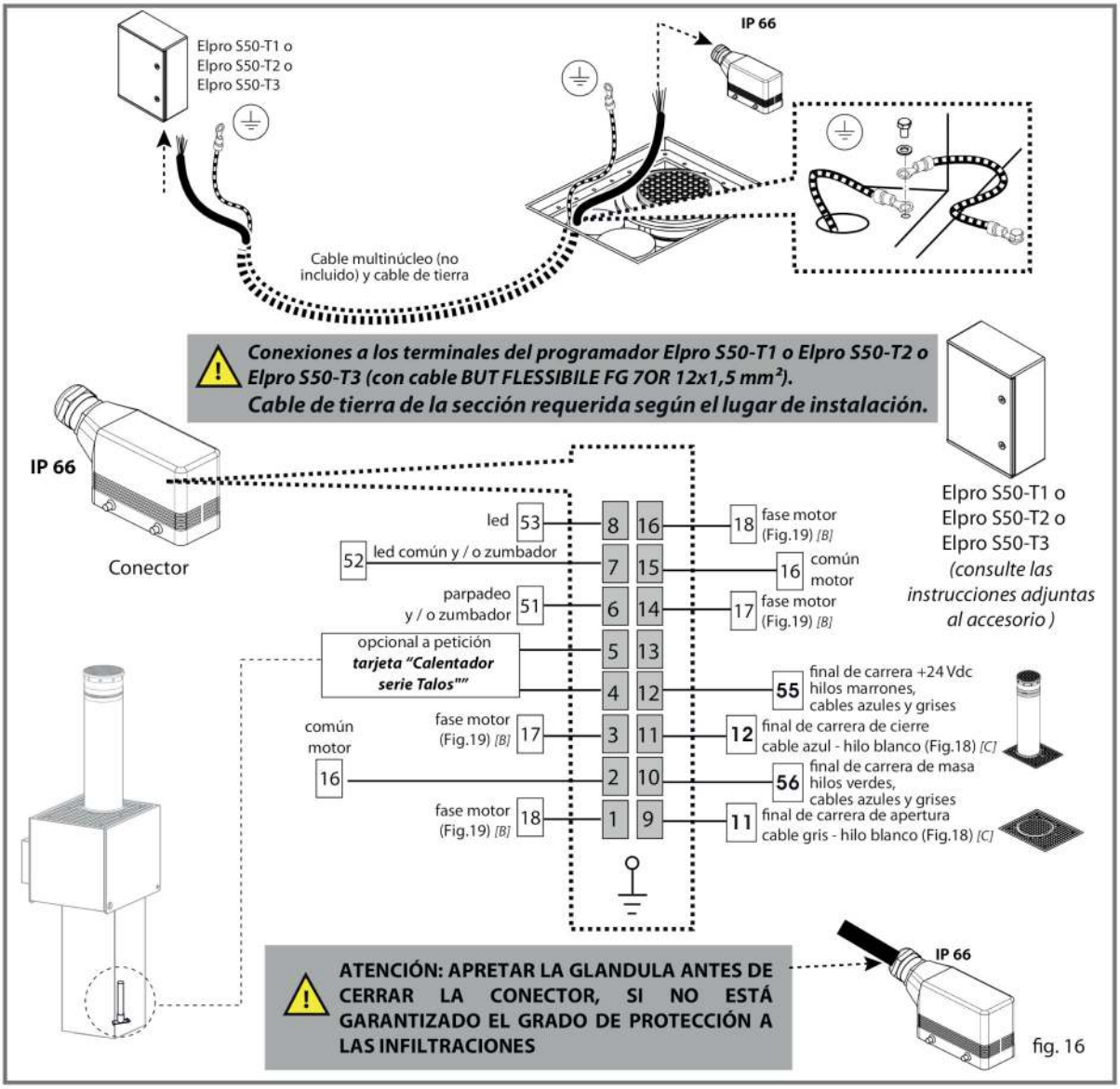

fig. 16

» BOLARDO PILONA HIDRAULICO MARCA FADINI MOD.TALOS M50.

PRIMERAS PRUEBAS DE TRABAJO

ATENCIÓN: alimentar el sistema solo después de que se hayan realizado todas las conexiones eléctricas.

Una vez conectados todos los accesorios de seguridad (todos los contactos NC del programador Elpro S50 debe estar cerrado) y comando, con las respectivas conexiones eléctricas al programador Elpro S50 se pueden realizar como primero las maniobras operativas.
Siempre se recomienda un cuidadoso análisis de riesgo.
Si tiene un transmisor de radio, después de codificarlo con la radio receptor de acuerdo a sus instrucciones, dar un pulso para elevar la columna un desaparición.

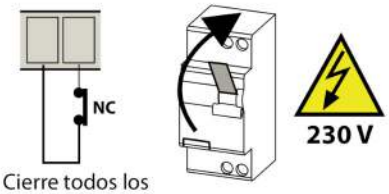

Cierre todos los contactos NC al programador Elpro S50

fig. 17

[C] **Compruebe las conexiones eléctricas a los finales de carrera. Dada la fuente de alimentación, primero verifique el estado de los LED: con la columna bajada, el LED L12 está APAGADO, mientras que el LED L13 está ENCENDIDO. Si esto no ocurre, invierta las conexiones en los terminales 11 y 12 del Elpro S50.**

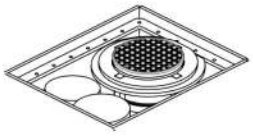

ATENCIÓN: es necesario que la columna está totalmente bajada. Si durante la fase de instalación, la columna sube, incluso parcialmente, proceda con el desbloqueo manual para bajarla completamente hasta el tope (pág. 15).

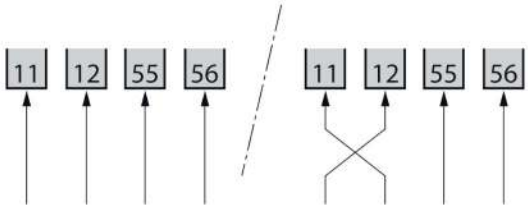

L12 = Final de carrera Apertura M3, normalmente **ENCENDIDO, apagado con la columna bajada**

L13 = Fineal de carrera Cierre M3, normalmente **ENCENDIDO, apagado con una columna levantada**

fig. 18

[B] Fecha de la fuente de alimentación, si los LED del interruptor de límite están encendidos correctamente (la columna L12 bajada del LED está apagada), en el primer impulso de comando la columna debe subir. Si no, invierta las fases de los terminales del motor (en el Elpro S50) después de haber desconectado el sistema.

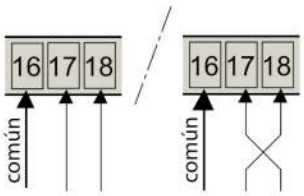

Conexiones al motor eléctrico de la unidad de potencia hidráulica.

1° pulso

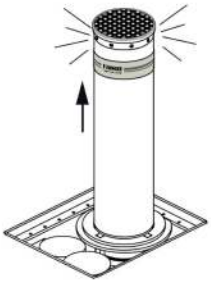

bolardo con columna levantada: pasaje cerrado

fig. 19

» BOLARDO PILONA HIDRAULICO MARCA FADINI MOD.TALOS M50.

FIJACIÓN DE LAS HOJAS DE COBERTURA DEL BOLARDO

La placa de cubierta debe descansar bien sobre toda la superficie, adhiriéndose también a la pestaña circular alrededor de la columna

IMPORTANTE: CENTRAR EL BOLARDO CON LA PLACA DE LA CUBIERTA, DEJANDO UN ESPACIO UNIFORME ENTRE EL AGUJERO DE LA PLACA DE LA CUBIERTA Y EL BOLARDO

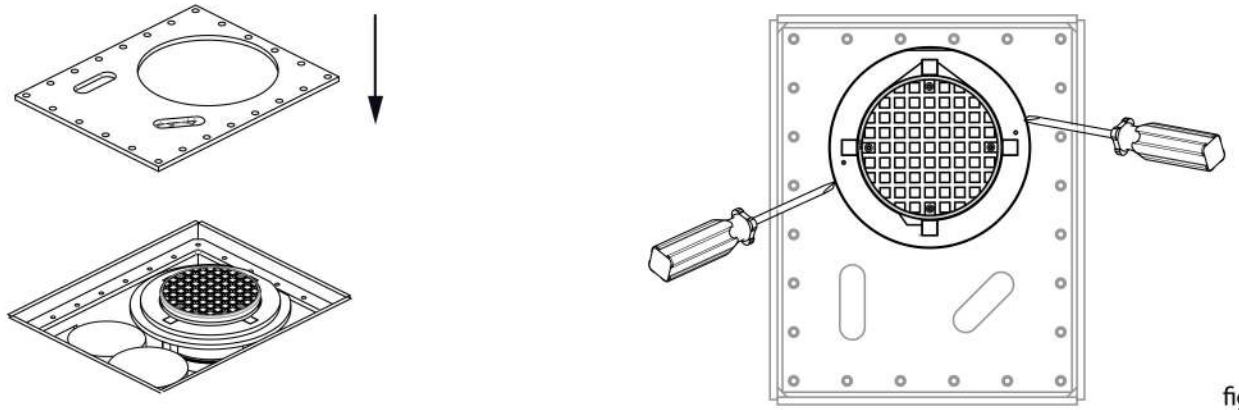

fig. 20

IMPORTANTE: SE RECOMIENDA LUBRICAR TODOS LOS TORNILLOS DE FIJACIÓN CON GRASA

fig. 21

» BOLARDO PILONA HIDRAULICO MARCA FADINI MOD.TALOS M50.

OPERACIONES DE DESBLOQUEO PARA ABAJAMENTO MANUAL DE LA COUMNA (EN CASO DE EMERGENCIA)

En el caso de un fallo de alimentación, la columna debe permanecer en la posición superior.
Es posible, en situaciones particulares de peligro y / o emergencia, bajar la columna manualmente. Debes proceder de esta manera:
Retire la tapa de aluminio, retirando completamente los tornillos de fijación. Inserte la llave de desbloqueo en la herida derecha, dentro de la cerradura de forma triangular: gire en sentido contrario a las agujas del reloj durante una vuelta.
IMPORTANTE: Columna totalmente bajada, apriétela firmemente con la llave de desbloqueo en sentido horario.

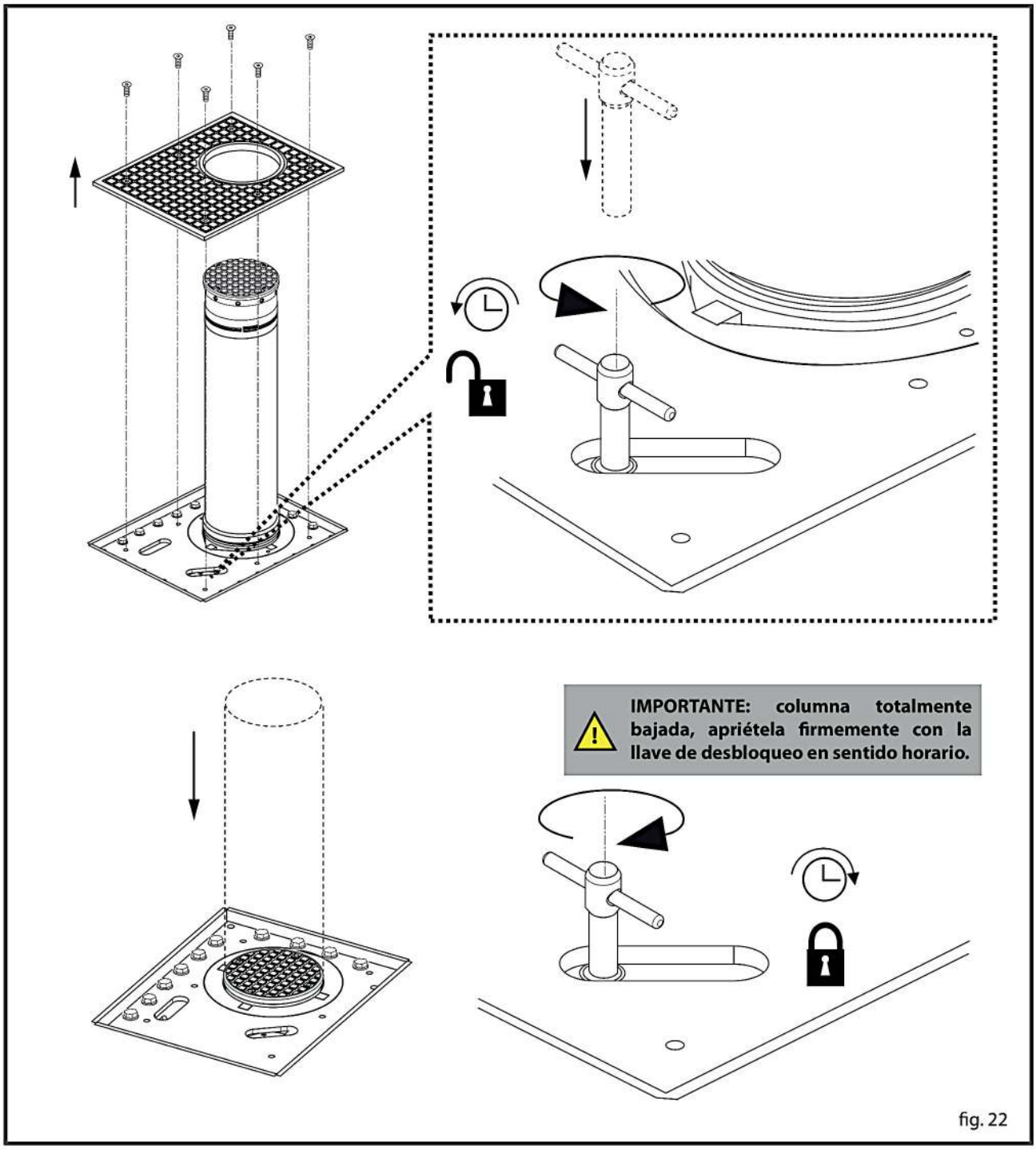

fig. 22

» BOLARDO PILONA HIDRAULICO MARCA FADINI MOD.TALOS M50.

OPERACIONES DE MANTENIMIENTO ORDINARIO ESTÁNDAR PARA LA SERIE DE BOLARDOS AUTOMÁTICOS FADINI (SEMESTRAL)

La secuencia de operaciones de mantenimiento estándar:

- Limpieza del encofrado de fundición con aspiración de los materiales depositados.
- Limpieza de los drenajes en la parte inferior del encofrado y / o pozo.
- Compruebe si hay fugas de aceite en el pistón hidráulico y, si es necesario, proceda con la reparación.
- Verificación general del correcto apriete y lubricación de los tornillos de fijación del bolardo a su encofrado.
- Verificación de la unidad de potencia hidráulica y la presión del aceite, comprobando los tiempos de elevación de la columna. Si es necesario, agregue aceite al tanque y / o un condensador en paralelo con el existente (consulte el manual de instrucciones).
- Verificación del correcto funcionamiento de los LEDs de señalización integrados en la columna (en su caso).
- Verificación visual del tablero de control del los bolardos (ejemplo: contactos de relé "soplados" - terminales oxidados - etc.).
- Verificación del correcto funcionamiento y posicionamiento de los finales de carrera.
- Verificación de la liberación manual del bolardo.
- Limpieza y control de la columna móvil: si es necesario, retoque la pintura, agregue un nuevo adhesivo reflectante y / o reemplace la cubierta con un protector de esquina de goma.

ADEMÁS, **SI PRESENTA ACCESORIOS OPCIONALES**, TAMBIÉN SIGA LOS SIGUIENTES CONTROLES:

- Verificación del funcionamiento de los accesorios de seguridad como bucles inductivos, fotocélulas, etc.
- Comprobación del funcionamiento del receptor de radio y todos los comandos de control remoto.
- Verificación del correcto funcionamiento del presostato.
- Verificación del correcto funcionamiento del zumbador.
- Verificación del funcionamiento de las linternas de semáforo y la tarjeta de semáforo.
- Verificación del correcto funcionamiento de la válvula solenoide, procedimiento en ausencia de electricidad, con control del estabilizador de voltaje de 24 Vdc.
- Verificación del funcionamiento del analizador acústico EAR 35 para bajar la columna en caso de emergencia.

» BOLARDO PILONA HIDRAULICO MARCA FADINI MOD.TALOS M50.

Este símbolo indica una atención particular en la instalación y puesta en servicio del producto.
El incumplimiento de estas instrucciones puede comprometer el funcionamiento del bolardo.

ADVERTENCIAS PARA LA SEGURIDAD Y EL BUEN FUNCIONAMIENTO DEL SISTEMA

1) Las operaciones de instalación, control, pruebas, análisis de riesgos y mantenimiento posterior deben ser realizadas por personal técnico calificado y autorizado, de acuerdo con las regulaciones (www.fadini.net/supporto/download).
2) Esta automatización ha sido diseñada para uso exclusivo como se indica en este manual, con los accesorios mínimos de seguridad, comando y señalización requeridos.
3) Cualquier otra aplicación que no esté expresamente indicada en este folleto podría causar ineficiencia o daño a cosas y personas.
4) La instalación de la jaula metálica de refuerzo garantiza los valores de resistencia a la ruptura por impacto que se muestran en este manual. **NOTA**: el refuerzo de hierro (todos los elementos de acero) no es suministrado por la empresa. Debe llevarse a cabo en el sitio haciendo referencia a los datos técnicos, dibujos y advertencias descritos en este manual de instrucciones. Los elementos estructurales así realizados aprovechan al máximo las características de rendimiento de cada componente, garantizando el rendimiento de resistencia al impacto indicado para el bolardo.
5) Compruebe la consistencia del terreno para evitar asentamientos o deformaciones posteriores en el área de instalación del bolardo.
6) Compruebe que no haya tuberías de usuarios en las inmediaciones y en profundidad.
7) Compruebe que en las inmediaciones de los accesorios de instalación no haya fuentes electromagnéticas, como enmascarar o influir en las lecturas magnéticas / electromagnéticas de cualquier giro de detección de masa de metal y todo el equipo de control y gestión electrónicos..
8)Compruebe que la tensión de alimentación del motor eléctrico sea de 230 V (50 Hz).
9) ***Cable de alimentación: recomendamos un cable: FLEXIBLE PERO FG 7OR 12x1,5 mm² hasta un máximo de 20 metros. Cable de tierra de la sección requerida según el lugar de instalación.***
10) Para el reemplazo eventual de elementos o accesorios, use los componentes originales indicados por el fabricante.
11) Se requiere que el instalador informe al usuario final sobre el funcionamiento correcto del sistema, así como el procedimiento de emergencia para bajar manualmente la columna (operación de liberación manual).
12) El instalador debe notificar al usuario final los peligros derivados de la presencia de personas y / o niños estacionados cerca del bolardo.
13) El fabricante se reserva el derecho de realizar cambios en este manual sin previo aviso.
Con referencia a la composición y construcción del sistema, consulte las leyes vigentes en el país en el que se lleva a cabo la instalación.

Meccanica Fadini no se responsabiliza por los daños causados por el uso indebido y no indicados específicamente en este folleto, y tampoco se responsabiliza por fallas en el funcionamiento derivadas del uso de materiales o accesorios no indicados por la propia empresa.
Debe tenerse en cuenta que el producto cumple con los valores indicados de resistencia al impacto y ruptura cuando la instalación se lleva a cabo de acuerdo con las especificaciones que figuran en este manual de instrucciones. Evalúe cuidadosamente los diversos factores, como el índice de compactación, el coeficiente de permeabilidad del suelo y el tipo de concreto que puede reducir significativamente los valores indicados.

ARTÍCULO DE ESPECIFICACIÓN

Bolardo retráctil automático para uso intensivo, certificado y probado según ASTM F2656-15 C750, PAS 68: 2013 V / 7500 (N3) / 80 y IWA 14-1: 2013 V / 7200 [N3C] / 80; compuesto por dos paquetes de energía hidráulica integrados en la estructura y un pistón oleodinámico dentro de la columna. Diseñado para detener un vehículo de 7,5 t lanzado a una velocidad de 80 km/h y permanecer perfectamente intacto y operativo. Es adecuado para la protección de sitios sensibles y todas aquellas áreas donde se requiere un alto nivel de seguridad y protección perimetral contra ataques terroristas. IP 67. La altura de la columna (por encima del suelo) es de 1.000 mm. Columna de acero S355K2H, grosor 20 mm, cataforesis tratada con recubrimiento en polvo. Recubrimiento de columnas disponible en acero inoxidable AISI 304 satinado. Guarda esquinera de goma en la cabecera de la columna con N. 12 con luz intermitente de señalización. Revestimiento de aluminio tratado con cataforética, trabajado con un acabado antideslizante. Columna con película microprismática retrorreflectante homologada de alta intensidad (h 80 mm). Encofrado de cimentación en acero con tratamiento de galvanizado en caliente.
Resistencia al impacto 700.000 J, resistencia a la rotura 2.000.000 J. Carga estática hasta 2.800 kg con columna elevada, máx. 20.000 kg con columna baja. Temperatura de funcionamiento -40 °C +80 °C. Tensión de alimentación 230 Vac ± 10%, 50 Hz. Consumo de energía 3.100 W. Conector y caja de conexiones IP 66 para el cableado. Tiempo de subida ~ 5,0 s. Frecuencia de uso 2.000 ciclos / día. Bloque hidráulico para colocar la columna en la posición alta.

FADINI
el abre verjas

A·D·S AUTOMATIC DOOR SPECIALIST

Puertas & Portones Automaticos S.A. de C.V.

¡Nuestra pasión es la Solución!....

» BOLARDO PILONA HIDRAULICO MARCA FADINI MOD.TALOS M50.

DATOS TECNICOS

BOLARDO

Diámetro de la columna	Ø 275 mm
Espesor de la columna	20 mm
Altura de la columna	1.000 mm
Acabado de columna de Fe	pintura en polvo de poliéster RAL 7016 gris antracita
Diámetro del émbolo	40 mm
Diámetro de vástago	30 mm
Carrera útil vástago	1.010 mm
Frecuencia de uso	intensivo (2.000 ciclos/diás)
Fuente de alimentación led	in: 230 V - 50 Hz out: 12 Vdc 600 mA
Focos led	12 Vdc
Material de la columna	acero S355K2H

Resistencia al impacto	700.000 J
Resistencia a la ruptura	2.000.000 J
Carga estática máxima	20.000 kg
Peso del encofrado	770 kg
Temperatura ambiente de funcionamiento	-20 °C +80 °C
Temperatura ambiente de funcionamiento con calentador	-40 °C +80 °C
Velocidad de ascenso	20 cm/s (~ 5,0 s)
Velocidad de descenso	31 cm/s (~ 3,2 s)

MOTOR ELECTRICO

Poder absorbido	3.100 W (1.550 + 1.550)
Tensión de alimentación	230 V
Frecuencia	50 Hz
Corriente nominal	10 ÷ 13 A
Corriente maxima	15 A
Servicio intermitente	S3
Condensador	80 µF
Capacitor de arranque	40 µF
Velocidad de rotación del motor	2.800 rpm

UNIDAD DE CONTROL HIDRAULICO TUNIT 9.20LP

Bomba hidraulica	P20 + P20
Presión de trabajo	2 MPa (20 bar)
Temperatura de funcionamiento	-20 °C +80 °C
Tipo de aceite	Oil Fadini - cod. 708L
Volumen del tanque	4,5 litros + 4,5 litros
Grado de protección	IP 67

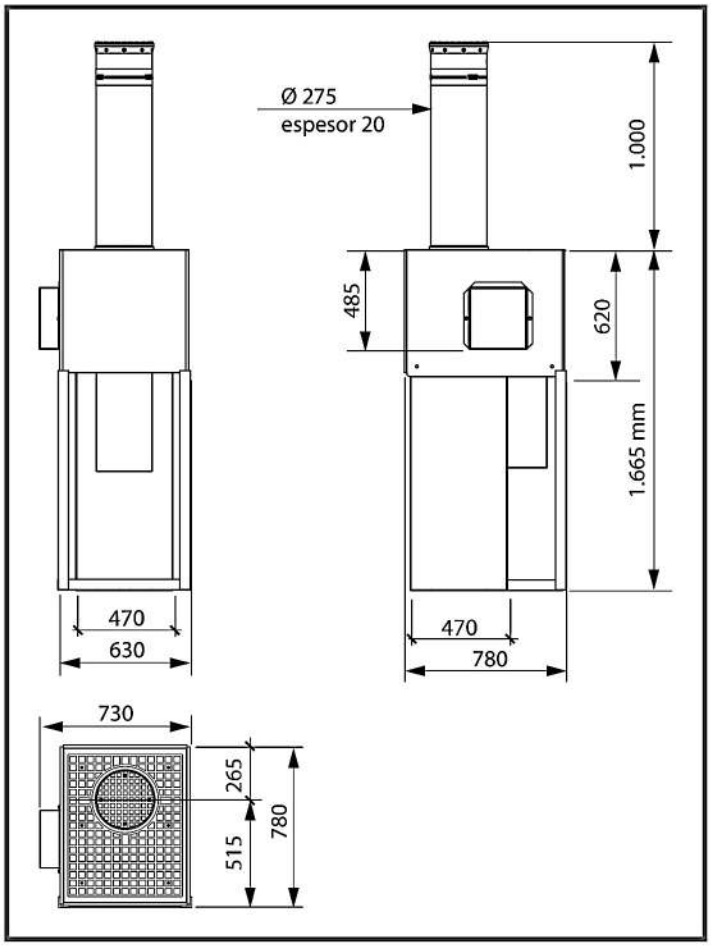

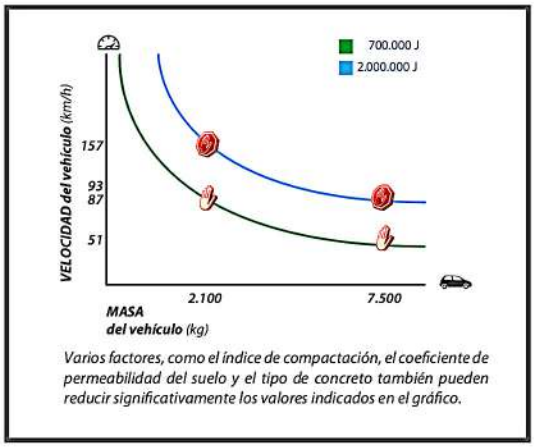

Varios factores, como el índice de compactación, el coeficiente de permeabilidad del suelo y el tipo de concreto también pueden reducir significativamente los valores indicados en el gráfico.